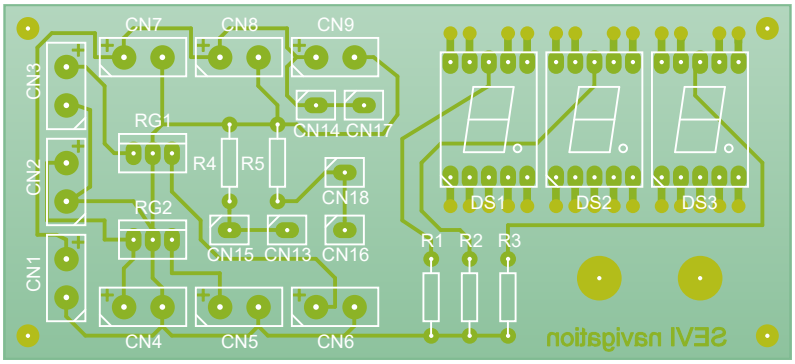
CN7
CN8
CN9
CN3
CN2
CN1
RG1
RG2
R4
R5
CN14
CN17
CN18
CN15
CN13
CN16
R1
R2
R3
DS1
DS2
DS3
CN4
CN5
CN6
SEVI navigation